Luftfeuchtigkeit und Temperatur USB-Datenlogger

DT-171

Bedienungsanleitung

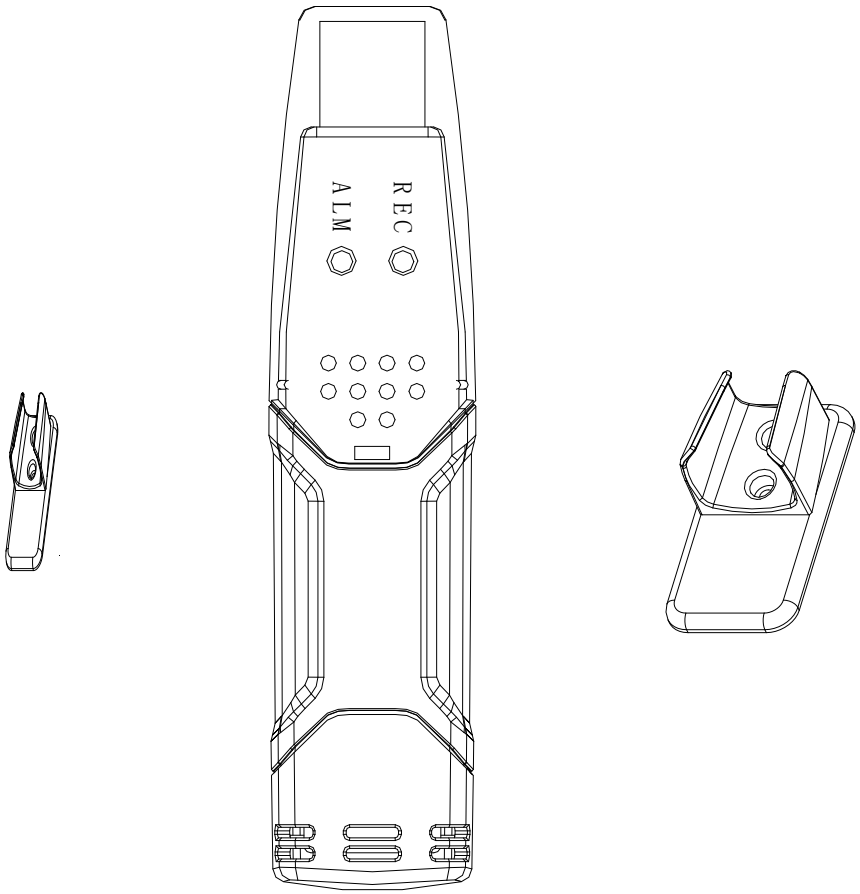

Bitte lesen Sie diese Anleitung vor der Benutzung des Gerätes vollständig, bewahren Sie die Anleitung auf und geben Sie sie weiter, wenn Sie das Gerät an andere Personen übergeben.

Impressum
© 06/2019 CEM Test Instruments GmbH ·Hermann-Köhl-Str. 7, 28199 Bremen, Deutschland. Reproduktion, Kopie, auch auszugsweise, nur mit Zustimmung von CEM Test Instruments GmbH. Alle Rechte vorbehalten.
Keine Haftung für technische und drucktechnische Fehler.
Änderungen im Sinne des technischen Fortschritts können ohne Ankündigung vorgenommen werden.
Alle verwendeten Firmenbezeichnungen und Warenzeichen werden anerkannt.

EIGENSCHAFTEN

- Speicher für 32.000 Lesungen
  (16000 Temperatur- und 16.000 Luftfeuchtigkeitswerte)
- Taupunktanzeige
- Statusanzeige
- USB-Schnittstelle
- Vom Benutzer wählbarer Alarm
- Analysesoftware
- Multi-Modus zum Starten der Protokollierung
- Lange Akkulaufzeit
- Wählbarer Messzyklus:
  2s, 5s, 10s, 30s, 1m, 5m, 10m, 30m, 1hr, 2hr, 3hr, 6hr, 12hr, 24hr

BESCHREIBUNG

1. Schutzhülle
2. USB-Anschluss zum PC-Anschluss
3. Starttaste
4. RH- und Temperatursensoren
5. Alarm-LED (rot / gelb)
6. Aufnahme-LED (grün)
7. Befestigungsclip

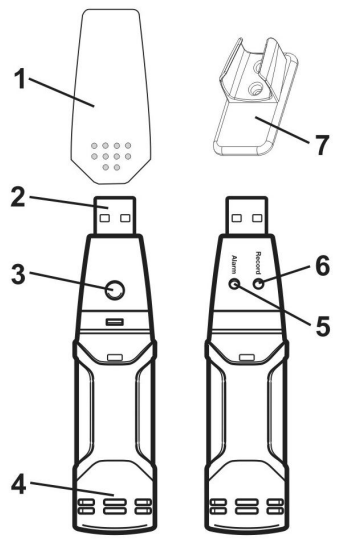

LED-STATUS-EINFUEHRUNG

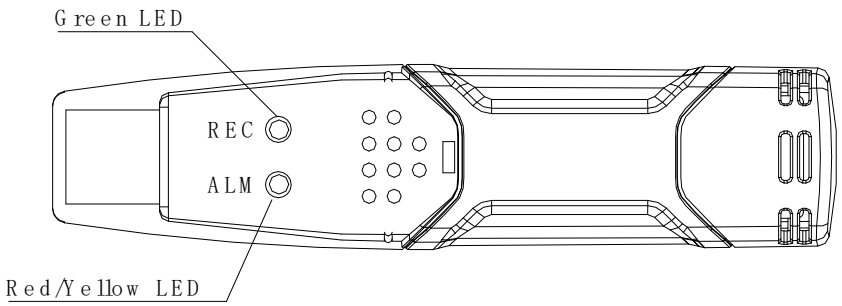

LED-STATUS

LEDs	Indikation	Aktion
REC ALM	Beide LEDs leuchten aus Protokollierung nicht aktiv Niedriger Batteriestatus	Starten Sie die Protokollierung Ersetzen Sie die Batterie und laden Sie die Daten herunter
REC ALM	Ein grüner Blitz alle 10 Sekunden.* * Protokollierung, kein Alarmzustand ** Grüner Doppelblitz alle 10 Sek.* * Verzögerter Start	Halten Sie zum Starten die Starttaste gedrückt, bis die grüne und gelbe LED blinken
REC ALM	Roter Einzelblitz alle 10 Sek.* * -Protokollierung, niedriger Alarm für RH *** Roter Doppelblitz alle 10 Sek.* * -Protokollierung, hoher Alarm für RH *** Roter Einzelblitz alle 60 Sek. - Niedriger Batteriestatus****	Die Protokollierung wird automatisch gestoppt.Es gehen keine Daten verloren.Ersetzen Sie die Batterie und laden Sie die Daten herunter
REC ALM	Gelber Einzelblitz alle 10 Sek.* * -Protokollierung, niedriger Alarm für TEMP *** Gelber Doppelblitz alle 10 Sek.* * -Logging, hoher Alarm für TEMP *** Gelber Einzelblitz alle 60 Sek. - Logger-Speicher voll	Daten herunterladen

* Um Strom zu sparen, kann der LED-Blinkzyklus des Loggers über die mitgelieferte Software auf 20 oder 30 Sekunden geändert werden.

** Um Strom zu sparen, können Alarm-LEDs für Temperatur und Luftfeuchtigkeit über die mitgelieferte Software deaktiviert werden.

*** Wenn sowohl die Temperatur als auch die relative Luftfeuchtigkeit synchron die Alarmstufe überschreiten, wechselt die LED-Statusanzeige bei jedem Zyklus.Beispiel: Wenn nur ein Alarm vorliegt, blinkt die REC-LED für einen Zyklus und die Alarm-LED für den nächsten Zyklus.Wenn zwei Alarme vorliegen, blinkt die REC-LED nicht.Der erste Alarm blinkt für den ersten Zyklus und der nächste Alarm für den nächsten Zyklus.

**** Wenn die Batterie schwach ist, werden alle Vorgänge automatisch deaktiviert.HINWEIS: Die Protokollierung wird automatisch beendet, wenn der Akku schwächer wird (die protokollierten Daten bleiben erhalten).Die mitgelieferte Software ist erforderlich, um die Protokollierung neu zu starten und protokollierte Daten herunterzuladen.

***** Um die Verzögerungsfunktion zu verwenden.Führen Sie die Datenlogger Graph-Software aus, klicken Sie auf das Computersymbol in der Menüleiste (2.vl) oder wählen Sie LOGGER SET aus dem Pulldown-Menü LINK.Das Setup-Fenster wird angezeigt und es gibt zwei Optionen: Manuell und Sofort.Wenn Sie die Option Manuell auswählen, beginnt der Logger nach dem Klicken auf die Schaltfläche Setup nicht sofort mit der Protokollierung, bis Sie die gelbe Taste im Gehäuse des Loggers drücken.

SPEZIFIKATIONEN

Relative Luftfeuchtigkeit	Gesamtreichweite	0 bis 100%
	Genauigkeit (0 bis 20 und 80 bis 100%)	±5.0%
	Genauigkeit (20 bis 40 und 60 bis 80%)	±3.5%
	Genauigkeit (40 bis 60%)	±3.0%
Temperatur	Gesamtreichweite	-40 bis 70 ℃ (-40 bis 158 ℉)
	Genauigkeit (-40 bis -10 und +40 bis + 70 ℃)	±2℃
	Genauigkeit (-10 bis + 40 ℃)	±1℃
	Genauigkeit (-40 bis +14 und 104 bis 158 ℉)	±3.6℉
	Genauigkeit (+14 bis + 104 ℉)	±1.8℉
Taupunkt Temperatur	Gesamtreichweite	-40 bis 70 ℃ (-40 bis 158 ℉)
	Genauigkeit (25 ° C, 40 bis 100% relative Luftfeuchtigkeit)	±2.0℃(±4.0℉)
Protokollierungsrate	Wählbares Abtastintervall: Von 2 Sekunden bis zu 24 Stunden	
Betriebstemperatur	-35 bis 80 ℃ (-31 bis 176 ℉)	
Batterietyp	3,6 V Lithium (1 / 2AA) (SAFT LS14250, Tadiran TL-5101 oder gleichwertig)	
Lebensdauer der Batterie	1 Jahr (typ.) Abhängig von Protokollierungsrate, Umgebungstemperatur und Verwendung von Alarm-LEDs	
Abmessungen / Gewicht	101 x 25 x 23 mm (4 x 1 x 9 ") / 172 g (6 oz)	

Batterieersatz

Verwenden Sie nur 3,6-V-Lithiumbatterien.Entfernen Sie das Modell vom PC, bevor Sie den Akku austauschen.Befolgen Sie die folgenden Diagramm- und Erklärungsschritte 1 bis 4:

1. Öffnen Sie mit einem spitzen Gegenstand (z. B. einem kleinen Schraubendreher oder ähnlichem) das Gehäuse.Heben Sie das Gehäuse in Pfeilrichtung ab.

2. Ziehen Sie den Datenlogger aus dem Gehäuse.

3.Ersetzen Sie die Batterie und legen Sie sie unter Beachtung der richtigen Polarität in das Batteriefach ein.Die beiden Anzeigen leuchten zu Steuerzwecken kurz auf (abwechselnd, grün, gelb, grün).

4.Schieben Sie den Datenlogger zurück in das Gehäuse, bis er einrastet.Jetzt ist der Datenlogger programmierbereit.

Hinweis:

Wenn Sie das Modell länger als nötig an den USB-Anschluss anschließen, geht ein Teil der Akkukapazität verloren.

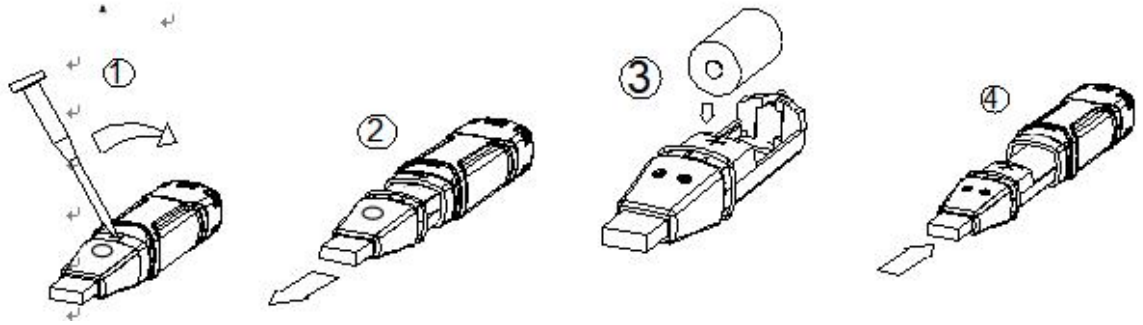

⚠ **WARNUNG:** Gehen Sie vorsichtig mit Lithiumbatterien um und beachten Sie die Warnhinweise auf dem Batteriegehäuse.Entsorgen Sie das Gerät gemäß den örtlichen Vorschriften.

Sensorüberholung

Im Laufe der Zeit kann der interne Sensor durch Schadstoffe, chemische Dämpfe und andere Umgebungsbedingungen beeinträchtigt werden, was zu ungenauen Messwerten führen kann.Gehen Sie wie folgt vor, um den internen Sensor zu überholen:

Backen Sie den Logger 36 Stunden lang bei 80 ° C und <5% relativer Luftfeuchtigkeit, gefolgt von 20-30 ° C (70-90 ° F) bei> 74% relativer Luftfeuchtigkeit für 48 Stunden (zur Rehydratisierung)

Wenn der Verdacht besteht, dass der interne Sensor dauerhaft beschädigt ist, ersetzen Sie den Logger sofort, um genaue Messwerte zu gewährleisten.

Hersteller und Einführer

Hersteller:

Shenzhen Everbest Machinery Industry Co., LTD

19th Building, 5th Region, Baiwangxin Industry park,
Songbai Road, Baimang, Xinli, Nanshan,
Shenzhen, China P.C.51808
Tel.:+86-755-27353188
Fax.:+86-755-27653699
www.cem-instruments.com
Email: cemyjm@cem-instruments.com

Einführer:

CEM Test Instruments GmbH

Hermann-Köhl-Str. 7
28199 Bremen, Deutschland
Tel.:+49(0)4219601-370°
Fax.: +49 (0)4219601-150
Email. info@cem-instruments.de
www.cem-instruments.de